CP-XY12HC1

STAFFA PER INSTALLAZIONE ORIZZONTALE DEL DIFFUSORE XY-122

Staffe di montaggio a parete per installazione orizzontale

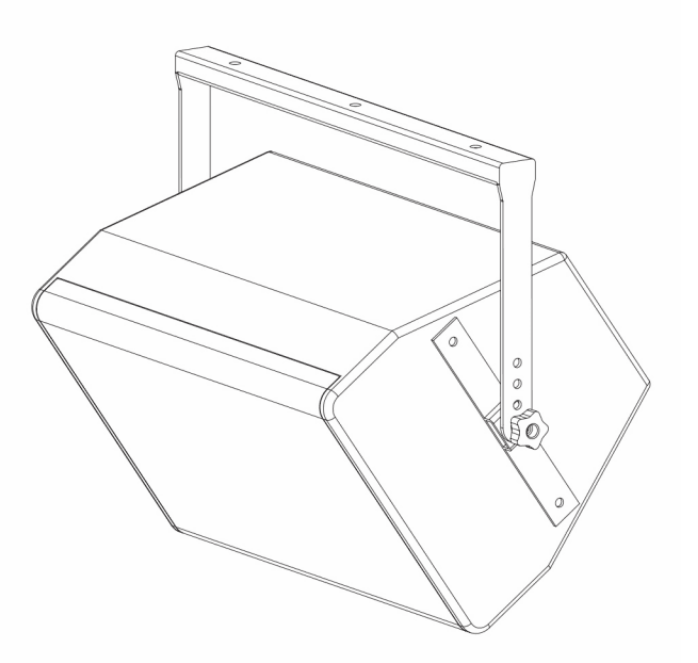

DETTAGLI DEL PRODOTTO

CARATTERISTICHE PRINCIPALI

Disposizione dei fori (pitch): 108 mm×50.8 mm

Per diffusore XY-122

Via Enzo Ferrari 10
62017 Porto Recanati (MC), Italy
info@frenexport.it